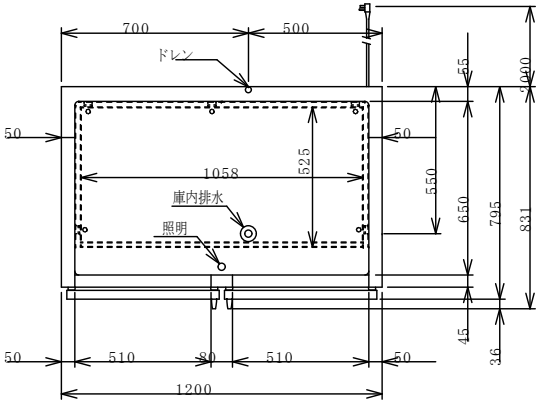

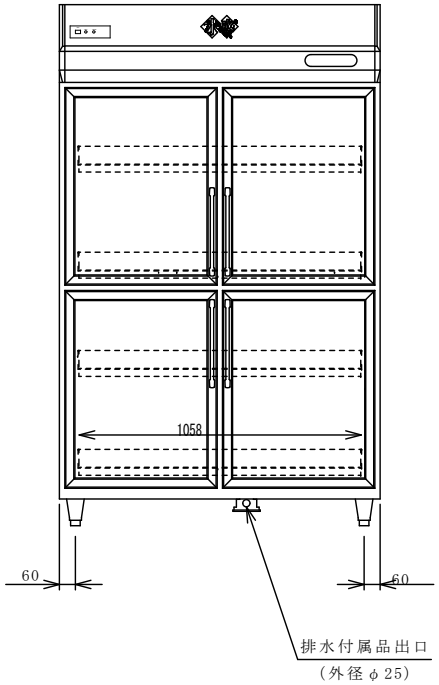

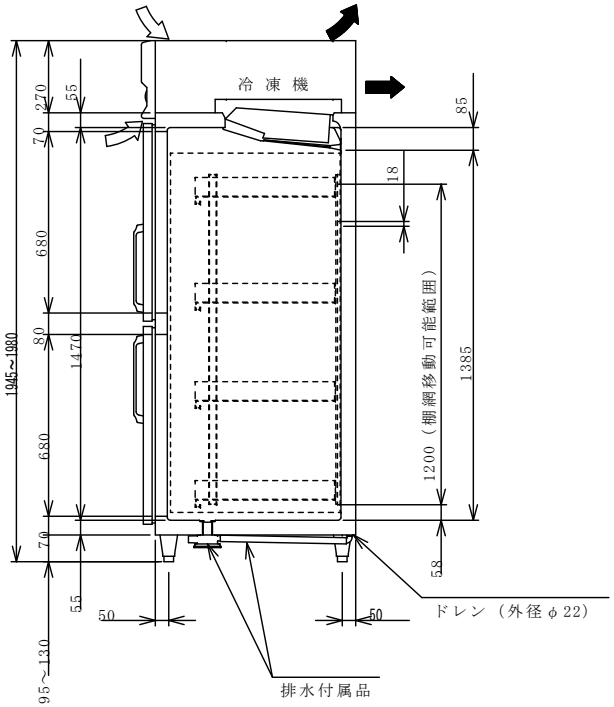

機種名		IW-G120L-4	
寸法	外形(mm)	1200×795×1950	
	内形(mm)	1100×650×1470	
有効内容積(L)		1000	
製品質量(kg)		150	
材質	外装	正面・側面 ステンレス鋼板 機械室パネル　ステンレス鋼板クリアコーティング 天・背面・底面 亜鉛鉄板	
	内装	合金化亜鉛鉄板アクリル樹脂焼付塗装	
	扉	樹脂脇熱線反射フィルム付き2重ガラス扉 マグネット式4枚	
	断熱材	硬質発泡ポリウレタン	
	自在棚	氷感専用アルミ棚	
冷却性能（無負荷、周囲温度30℃）		0～10℃	
冷却装置	圧縮機公称出力	350W	
	冷媒制御方法	キャピラリーチューブ	
	凝縮器	フィンチューブ強制空冷式	
	冷却器	フィンチューブ冷気強制循環式	
	冷媒（g）	R404a	
	温度制御	マイコン制御　デジタル温度表示	
	霜取方式	マイコン制御　オフサイクルデフロスト	
電源	適用ブレーカー容量	単相100V 15A 50/60Hz	
	適用コンセント形式	接地形　2極 15A 125V	
	許容電圧範囲（V）	90～110	
電気特性	冷却時（50／60Hz）	運転電流（A）	4.9/4.4
		始動電流（A）	21.0/19.0
		消費電力（W）	410/430
		力　率(%)	84/98
	霜取時（50／60Hz）	運転電流（A）	2.3
		消費電力（W）	114
使用周囲温度（℃）		5～35	
放熱量		860/935W	
脚・調節範囲		樹脂製　95～130mm	
付属品		氷感専用アルミ棚：4枚　排水配管キット一式	
その他		凝縮器フィルター・庫内照明蛍光灯40W×1	

電場処理用高圧電源	電圧調整型	電圧固定型
INPUT	AC　100V　or　AC　200V ±10	
最大消費電力	25W	
周波数	50/60Hz	
OUTPUT	AC　0～7000V	AC　3500V

仕様・外観につきましては改良の為予告なく変更することがあります.

⇨ 吸込

➡ 吹出

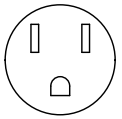

コンセント形状

電源コンセントは、必ず接地極付を使用する事

年月日	訂　正　履　歴
2022.9.1	表示灯修正

HYOKAN SURPRISE.CO.Ltd
株式会社　氷感サプライズ
TEL 0569-44-1711
FAX 0569-44-1718

承認	担当	設計・製図	設計年月日 2020	図面名称 IW-G120L-4　承認図	図面番号
			縮尺 A3 1/20	工事名称 業務用氷感庫シリーズ	IW-G120L-4-S